В 03 Д Шкаф Купе 3 створчатый 1850х530х2300						
Фурнитура			Спецификация			
Обозн.	наименование	кол-во	№	наименование	размер	кол-во
К70	Конфирмат 6,3х70	4	1	цоколь	1818х61	2
К50	Конфирмат 6,3х50	28	2	цоколь	368х61	1
ЭК	Эксцентрик	26	3	бок	2268х457	2
ШЭ5	Шток	26	4	перегородка	2158х438	1
ПДС	Полкодержатель стягивающий	20	5	полка верх	1818х438	1
ВПС	Винт полкодержателя стяг. 6,3х13	20	6	полка дно	1818х455	1
3,5х16	Саморез 3,5х16	20	7	полка	1218х430	2
3,5х20	Саморез 3,5х20	40	8	полка	584х430	5
3,5х25	Саморез 3,5х25	6	9	перегородка	300х334	2
4х16	Саморез 4х16	70	10	планка двп	1526х149	1
4х30	Саморез 4х30	8	11	планка	1818х80	2
ШК	Шкант	18	12	царга	601х150	2
ГВ	Гвоздь 2х20	130	13	крыша	1854х530	1
СД	Скоба (стык двп)	45	14	дверь	2213х630	3
ЗС	Заглушка самоклеящаяся	8	15	полик	1864х619	2
ЗПЭ	Заглушка пвх на эксцентрик	28	16	полик	1864х606	1
ЗП10	Заглушка пвх 10 мм	6	17	полик	1848х354	1
3,5х20	Саморез 3,5х20	30				
НР	Ножка регулируемая	6				
ПрВ	Проф верхний 1817 мм	1				
ПрН	Проф нижний 1817 мм	1				
	Комплект роликов	1				
ШО	Штанга овальная 1213 мм	1				
ДШО	Держатель штанги овальный	2				
ДС	Демпфер силиконовый	4				

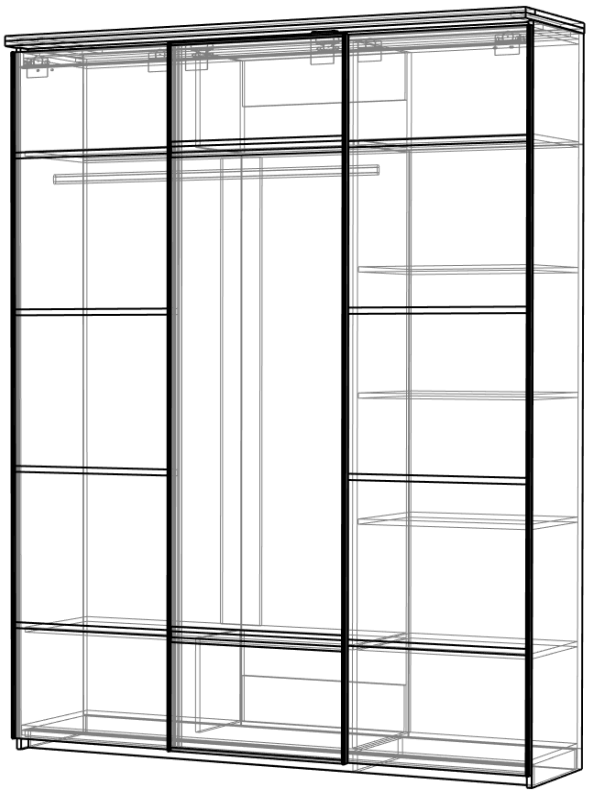

Шаг 1

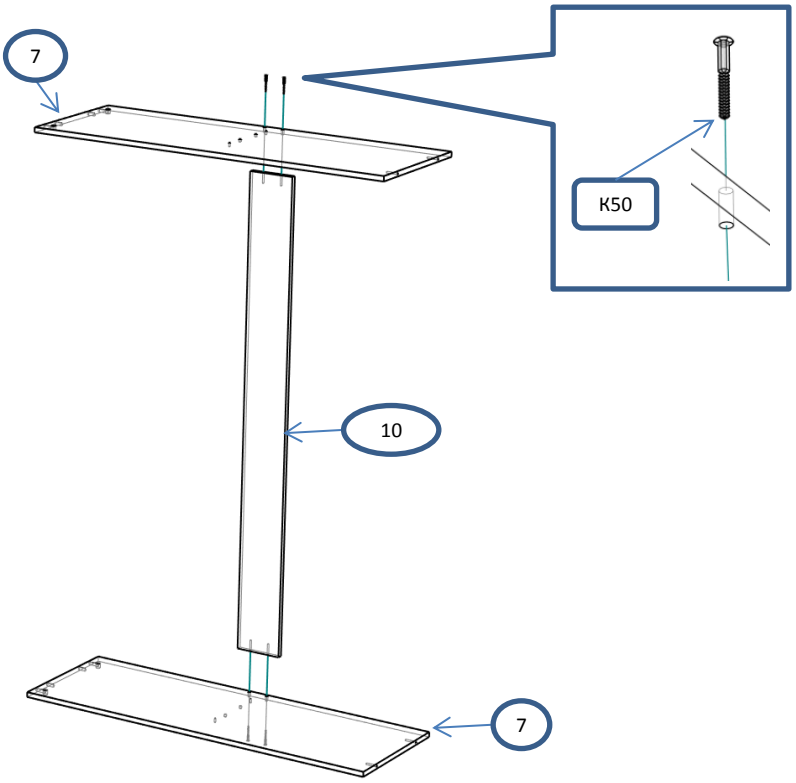

Шаг 2

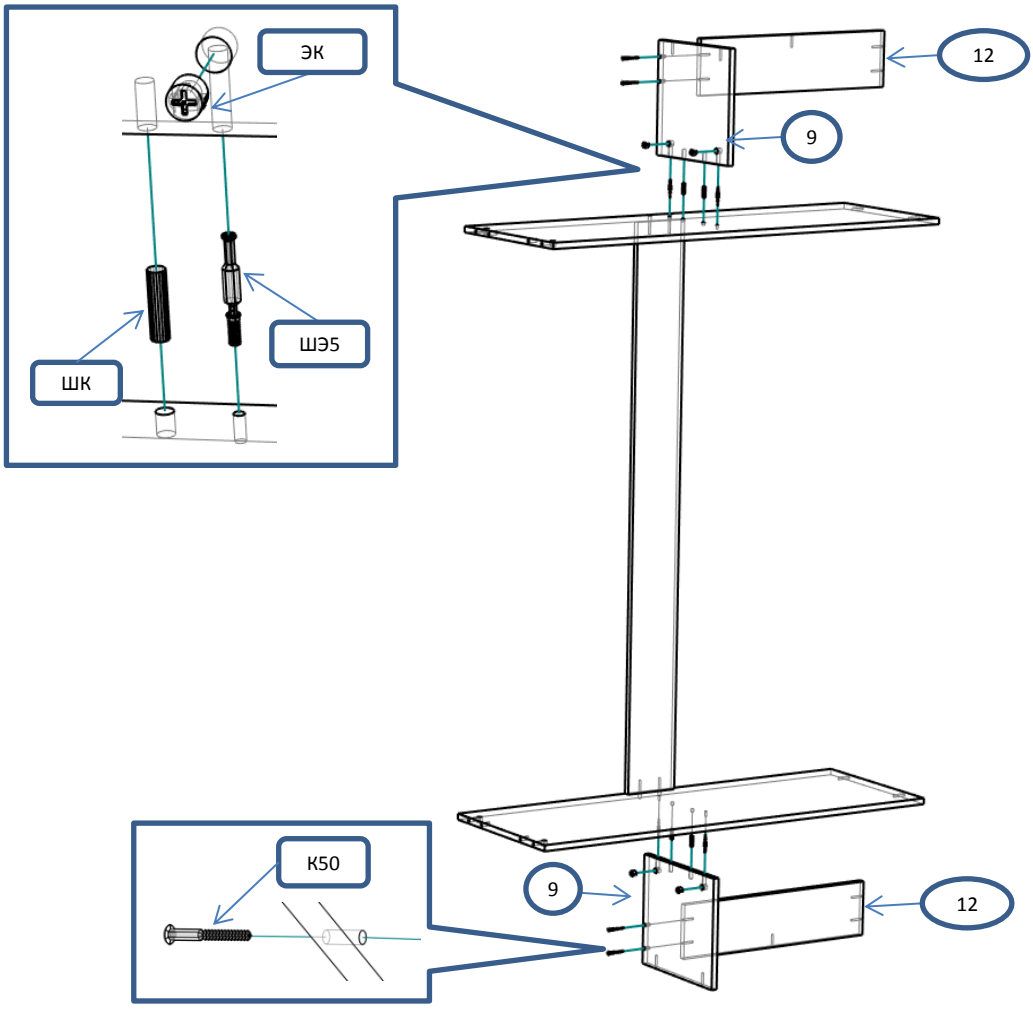

Шаг 3

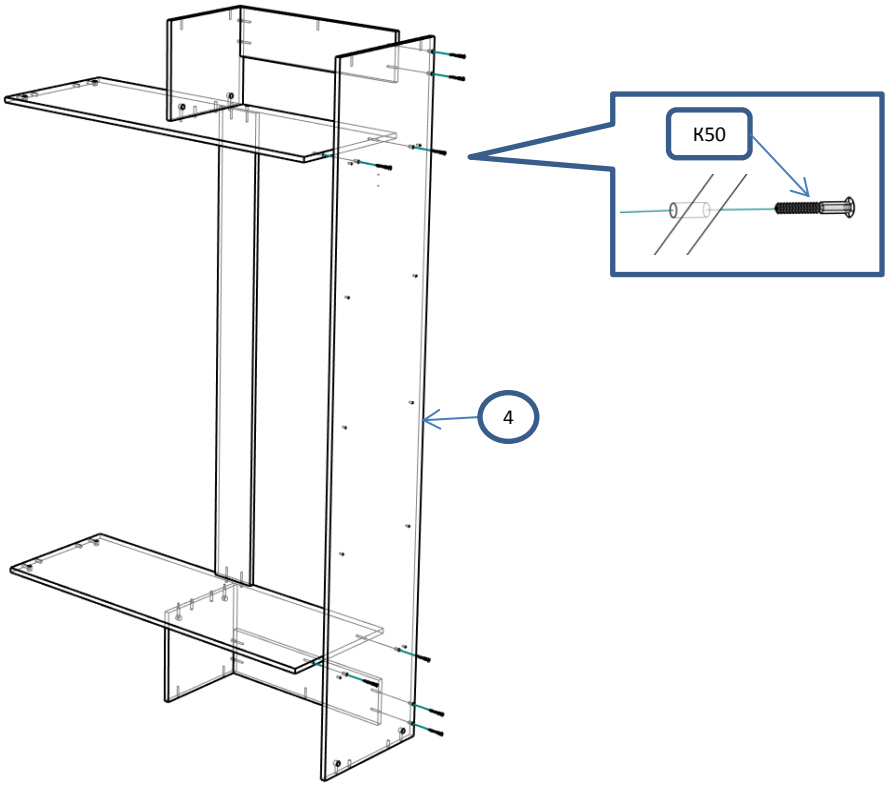

Шаг 4

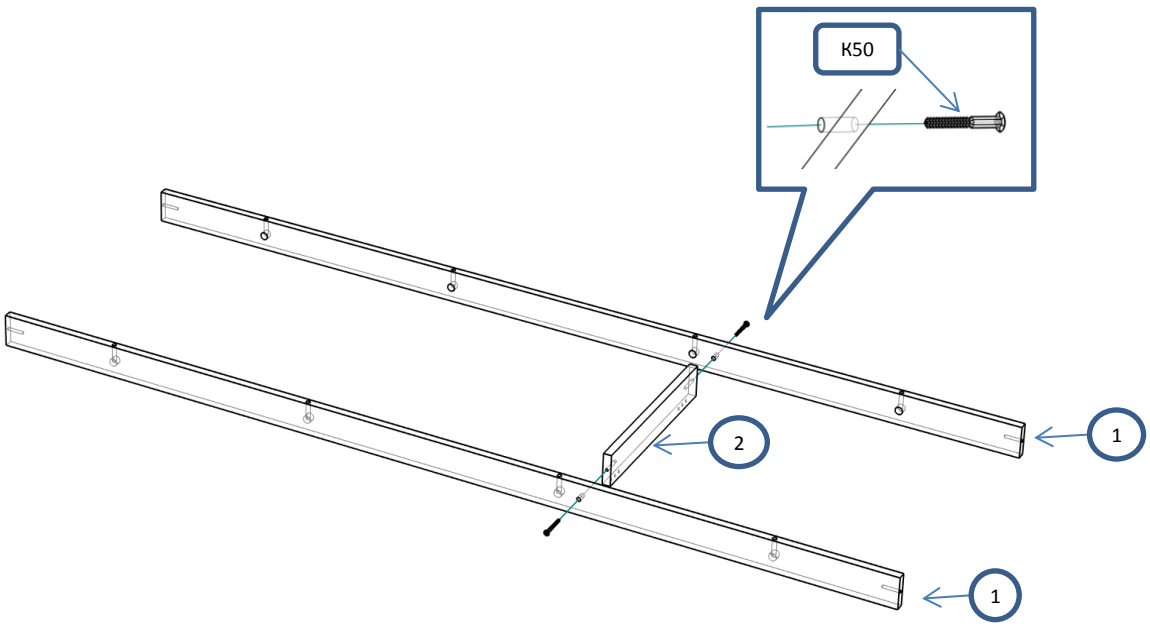

Шаг 5

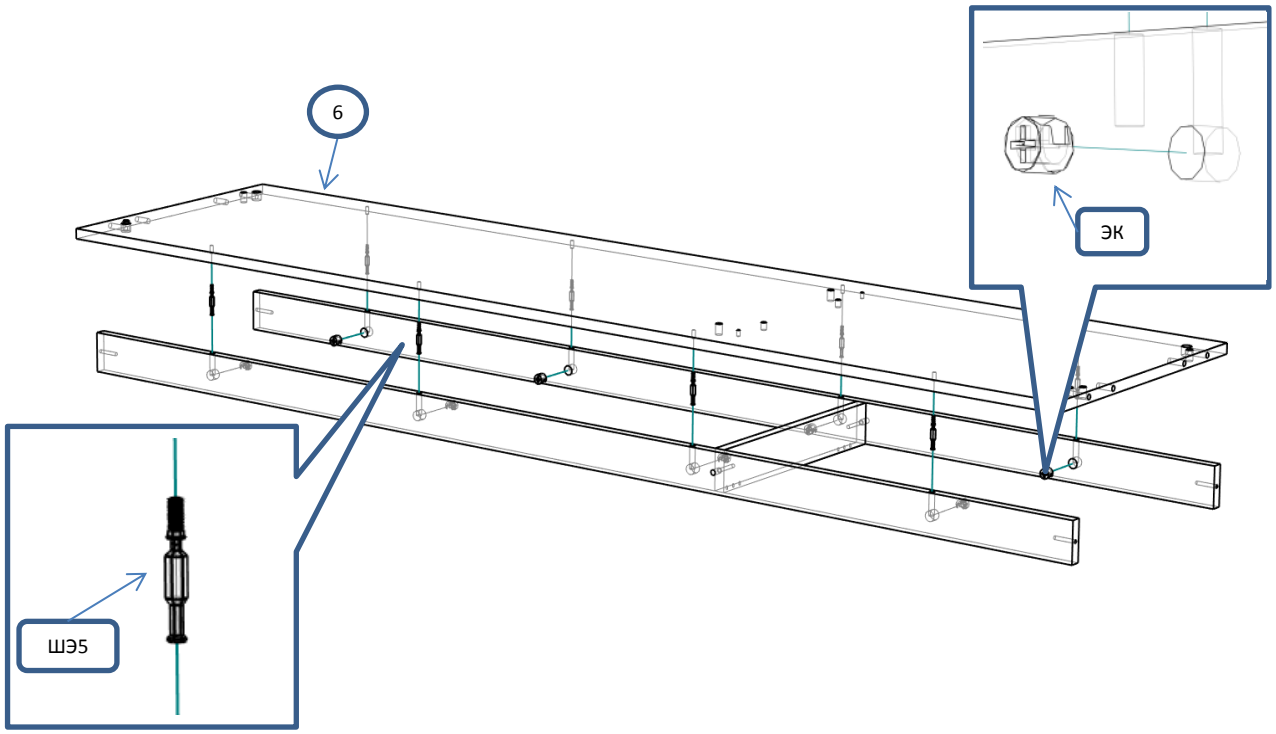

Шаг 6

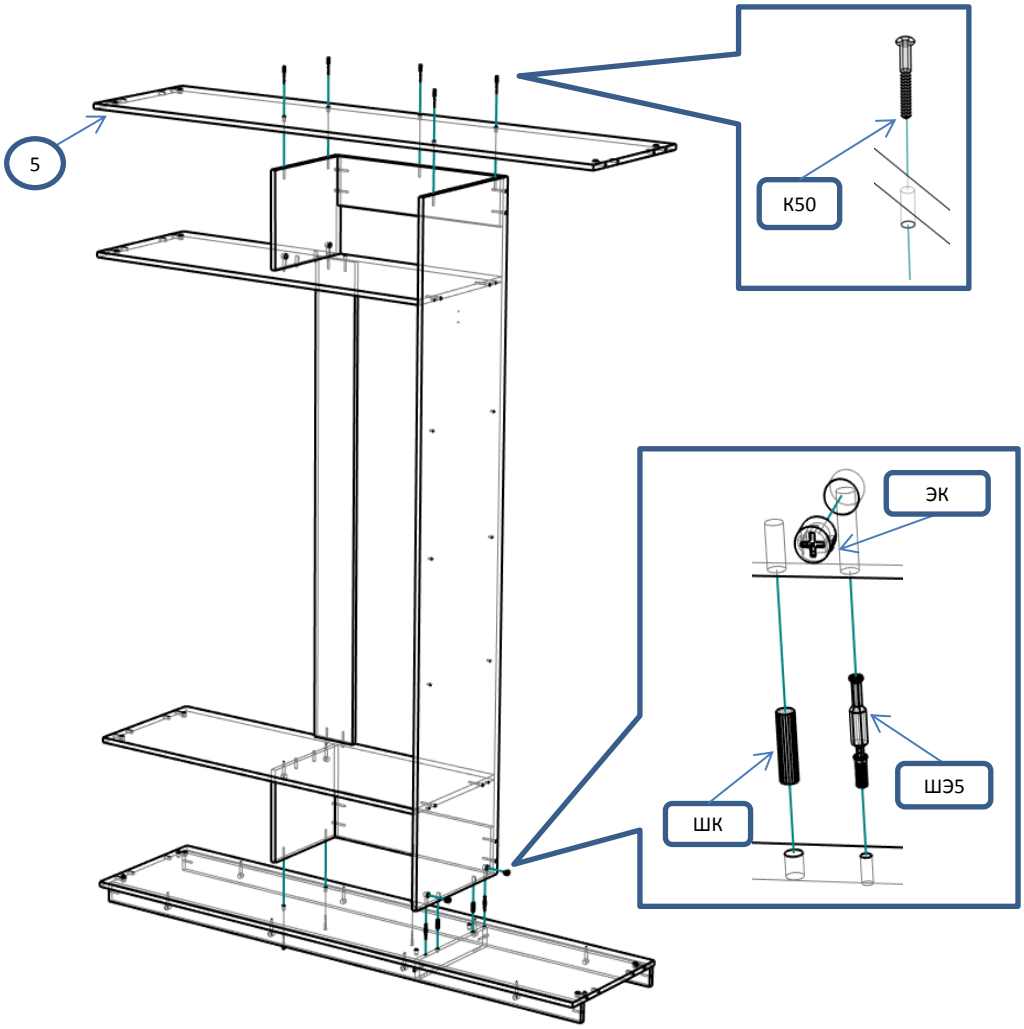

Шаг 7

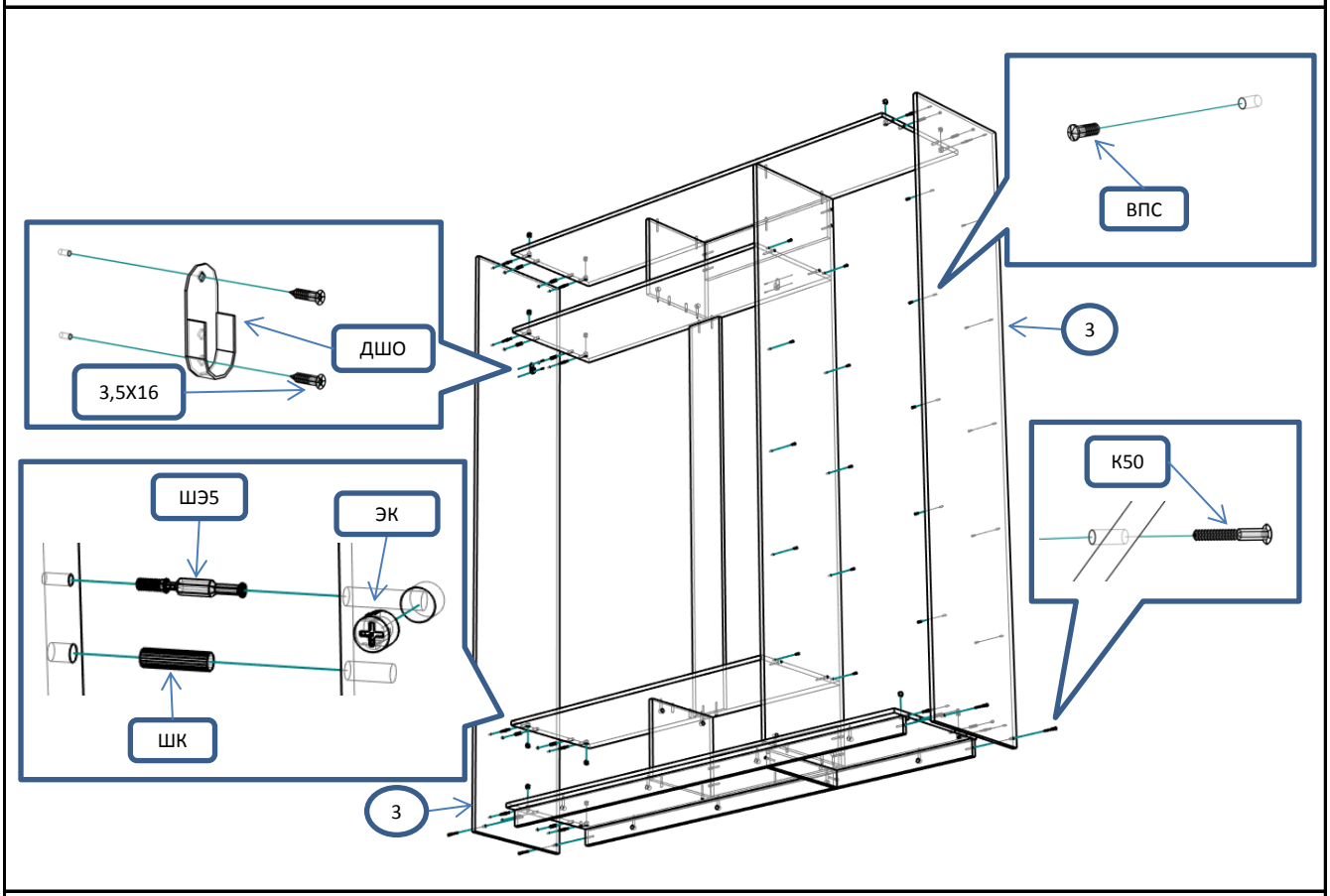

Шаг 8

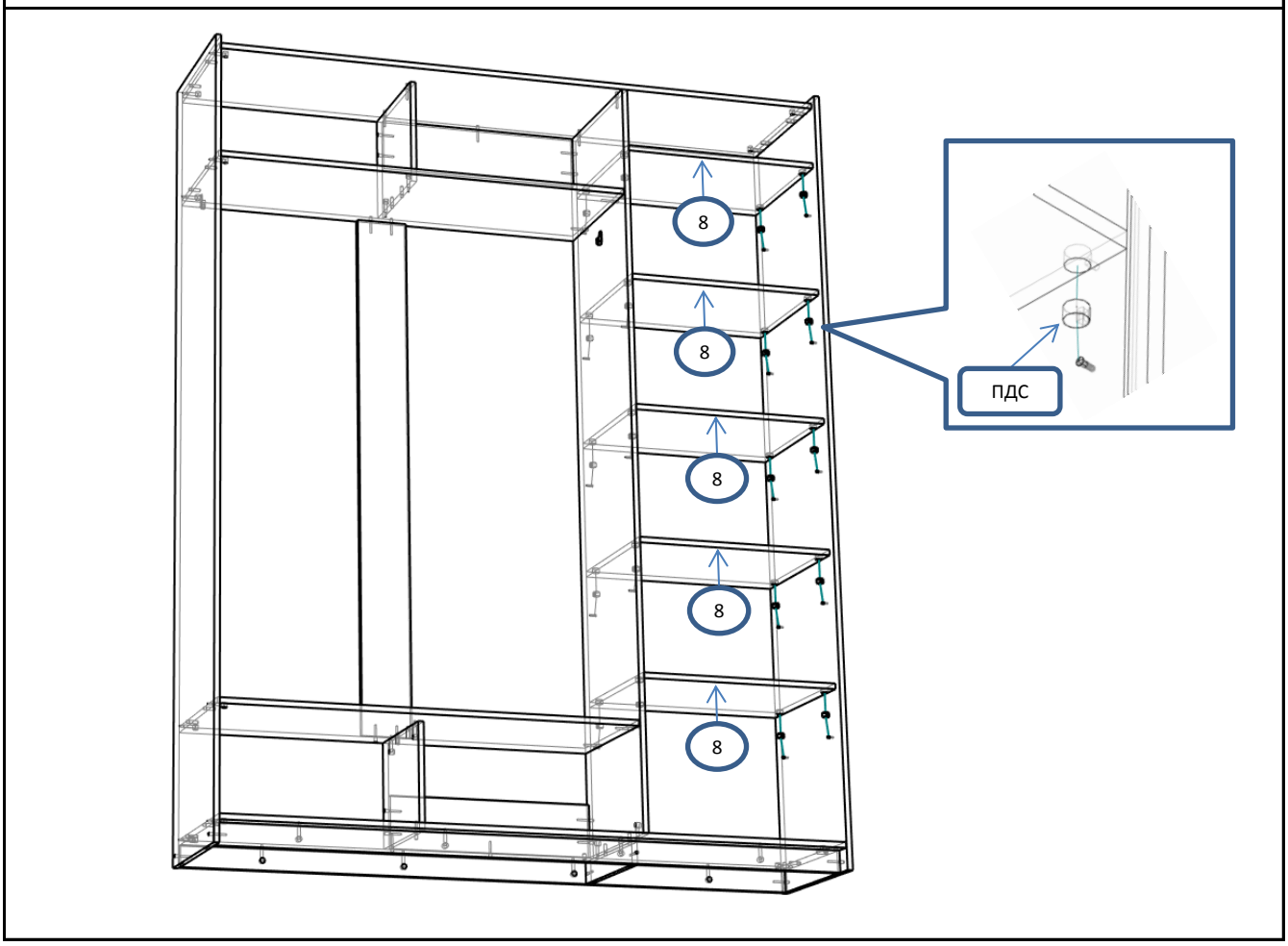

Шаг 9

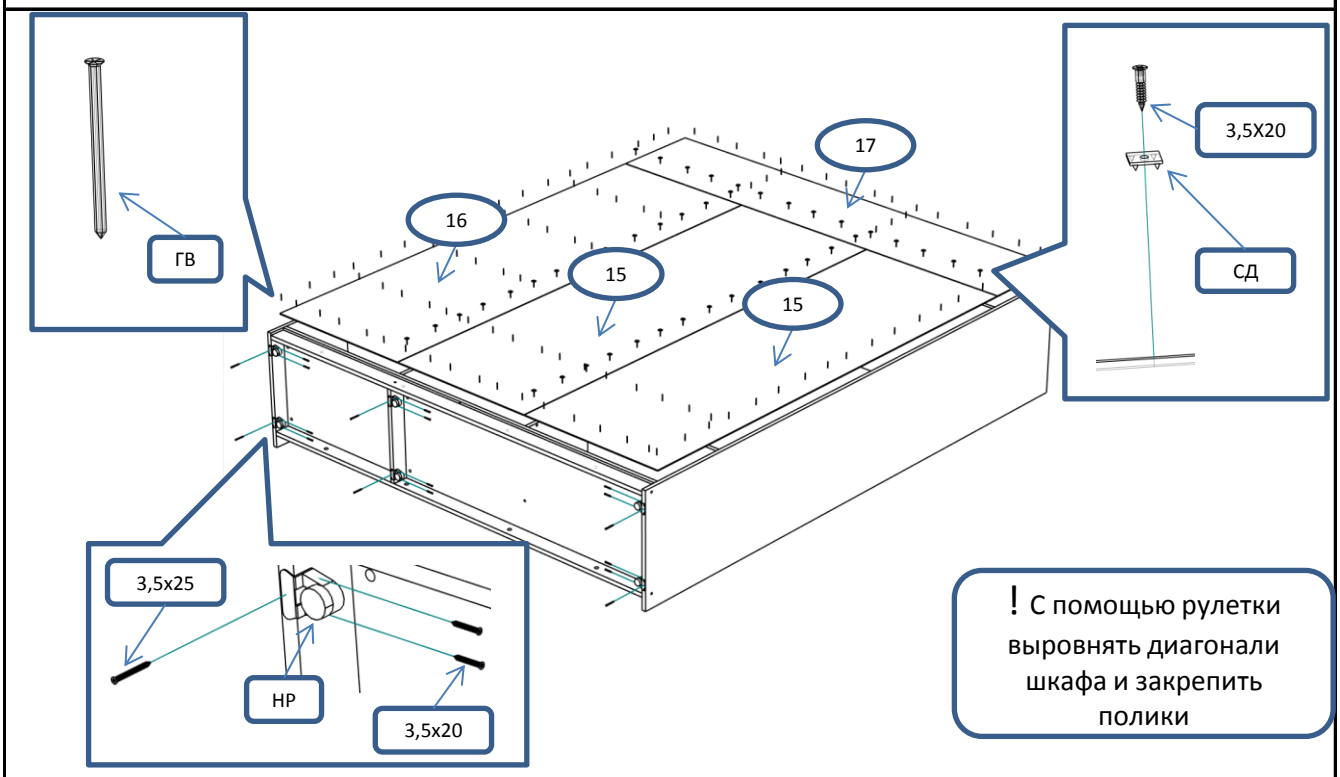
ГВ
16
15
15
17
3,5Х20
СД
3,5х25
НР
3,5х20
! С помощью рулетки выровнять диагонали шкафа и закрепить полики

Шаг 10

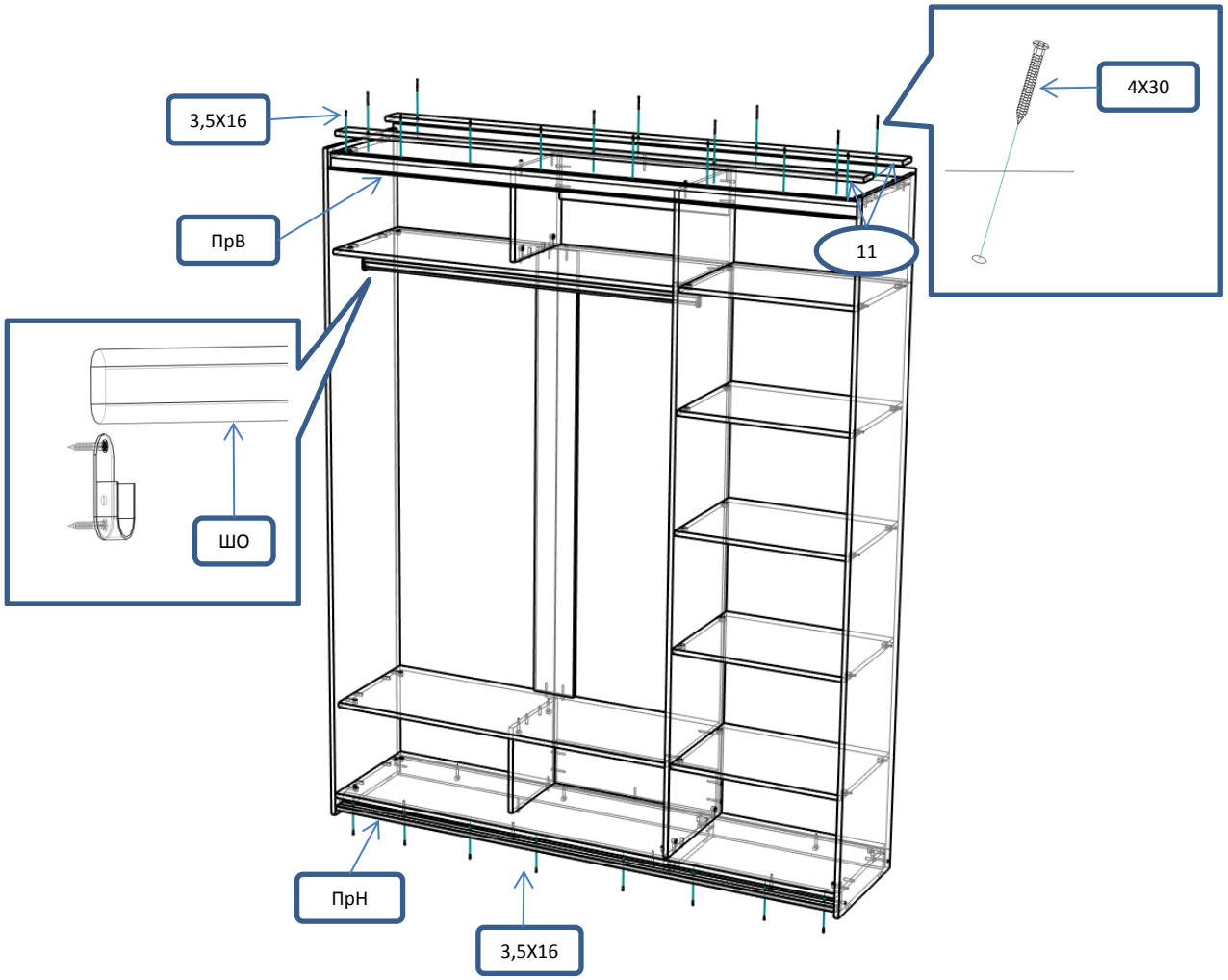
3,5Х16
ПрВ
4Х30
11
ШО
ПрН
3,5Х16

Шаг 11

! Подробная информация по установке системы дверей-купе изложена в прилагаемой инструкции

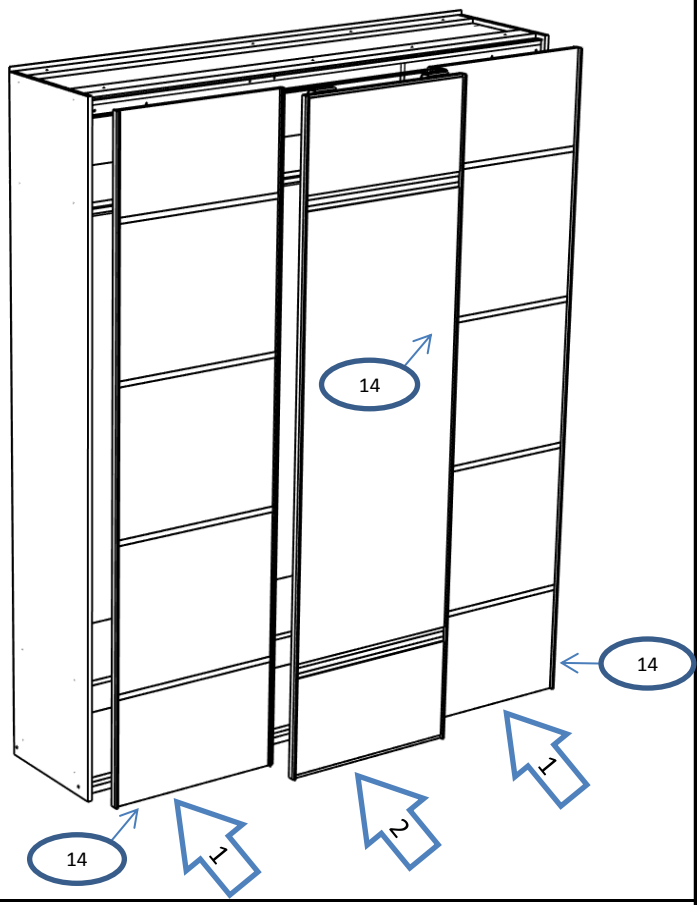
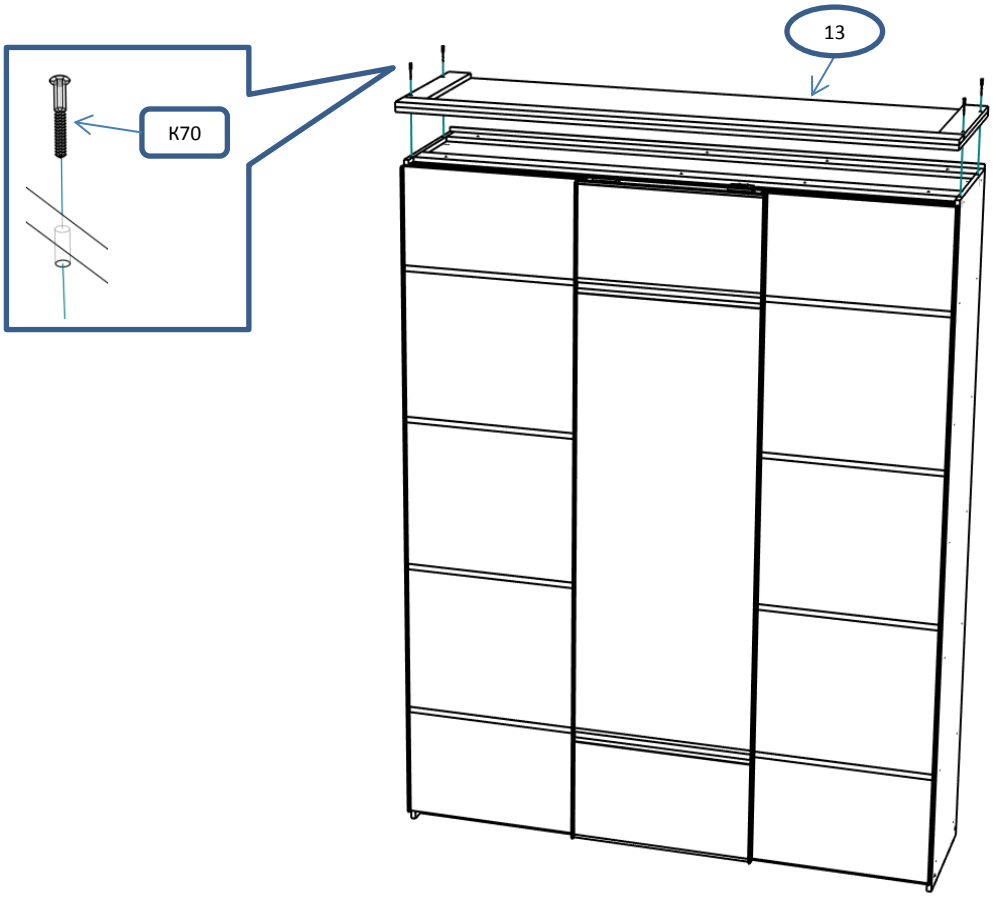
Шаг 12