Шкаф-пенал с полками и ящиками (Ч-05)	Спецификация			
Общий вид	№	наименование	размер	кол-во
	1	дно	500х370	1
	2	планка	254х318	1
	3	бок	1308х349	2
	4	полка верх	468х337	1
	5	полка	468х335	1
	6	полка пд	465х330	1
	7	бок ящика	300х100	4
	8	стенка ящика	393х100	4
	9	фасад ящика	449х129	2
	10	дверь	495х1302	1
	11	дно ящика	423х298	2
	12	полик	1315х483	1

Фурнитура		
Обозн	наименование	кол-во
К50	Конфирмат 6,3х50	16
К70	Конфирмат 6,3х70	4
СМП	Стяжка межсекционная папа М4х15	2
СММ	Стяжка межсекционная мама М4х27	2
ЭК	Эксцентрик	4
ШЭ5	Шток	4
ШК	Шкант	4
ПД	Полкодержатель ДСП	8
ПДС	Полкодержатель стягивающий	4
ВПС	Винт полкодержателя стяг. 6,3х13	4
3,5х16	Саморез 3,5х16	24
3,5х30	Саморез 3,5х30	12
3,5х20	Саморез 3,5х20	16
ГВ	Гвоздь 2х20	50
УСД	Уголок с саморезом для ДВП	12
ОП20	Опора регулируемая 20мм	4
ПН	Петля накладная	2
УП	Установочная площадка петли	2
Р256	Ручка 256 мм	1
НШ30	Направляющие п/в 300мм	2
ОЧ30	Направляющие п/в 300мм (ответная часть)	2
ЕВ11	Евровинт потай 6,3х11	16
ВПР	Винт потай для ручек 4х20	2
ЗС	Заглушка самоклеящаяся	10
ЗП10	Заглушка ПВХ 10 мм	4
ЗПЭ	Заглушка пвх на эксцентрик	4

Сборка ящиков

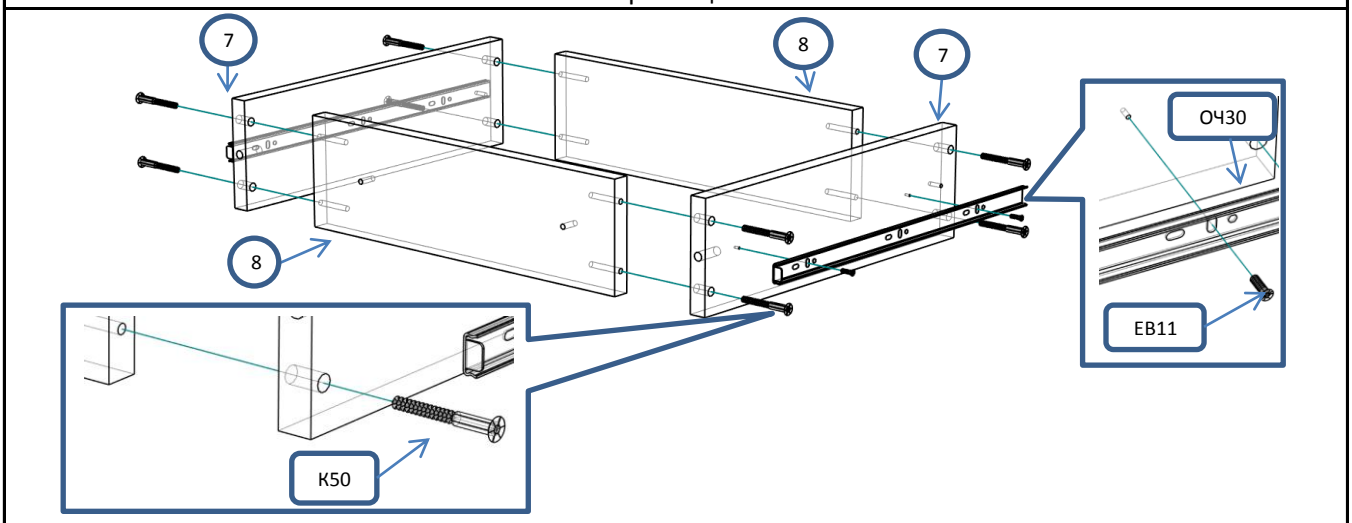

! С помощью рулетки выровнять диагонали ящика и закрепить дно

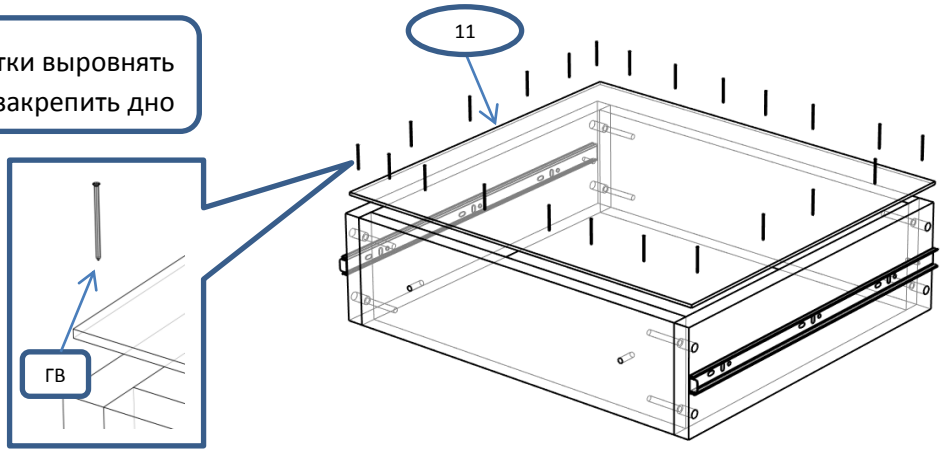

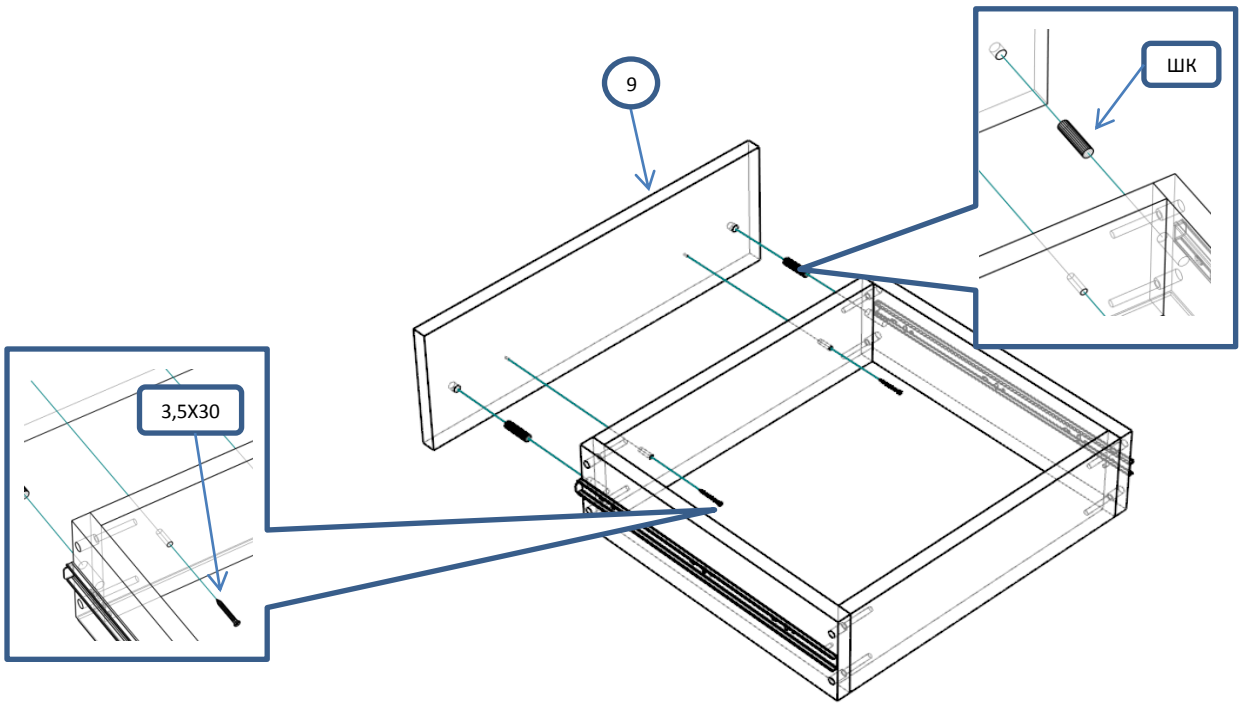

Шаг 1

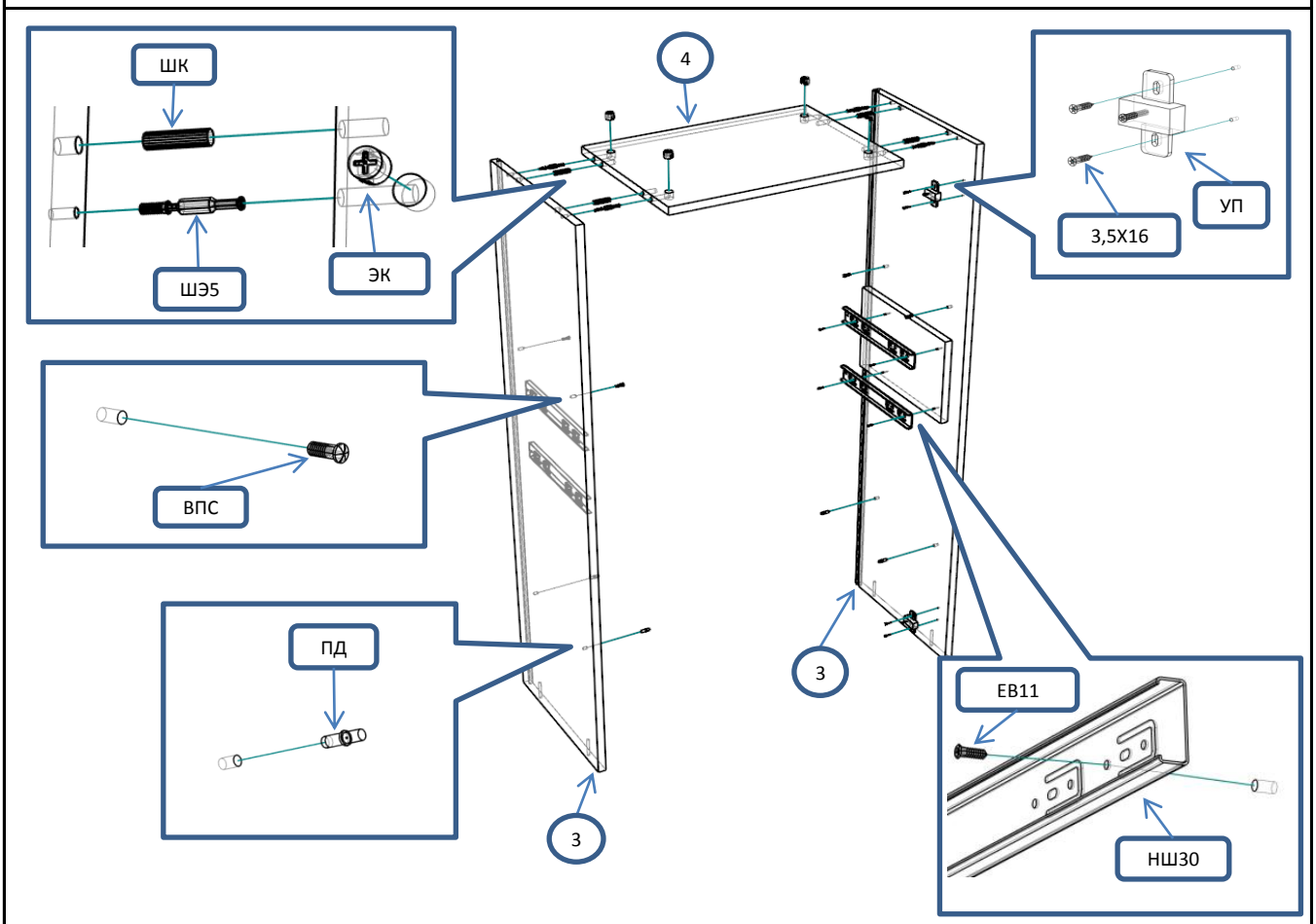

Шаг 2

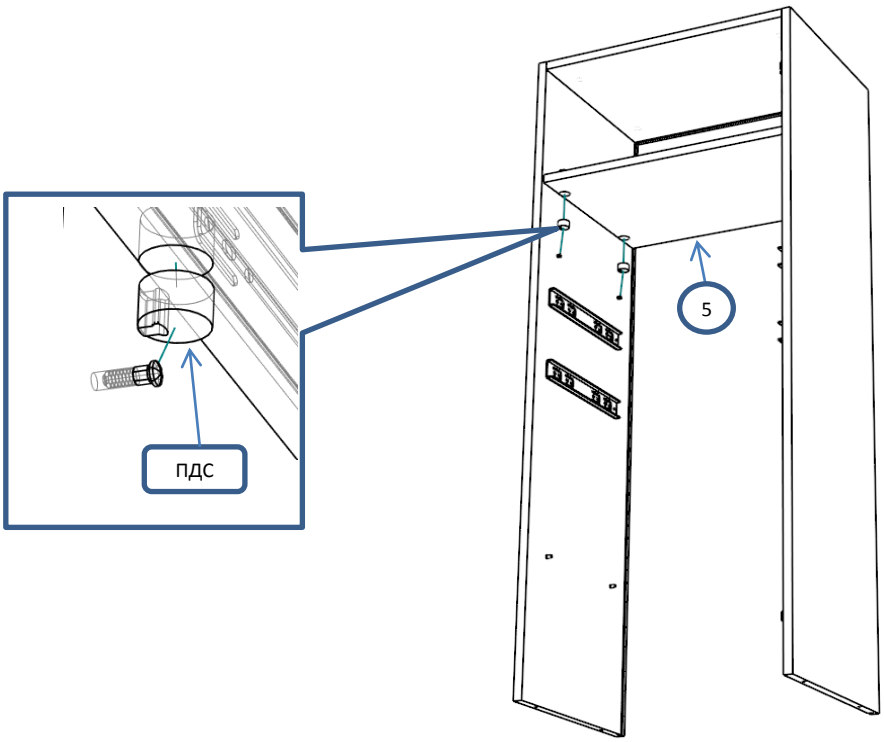

Шаг 3

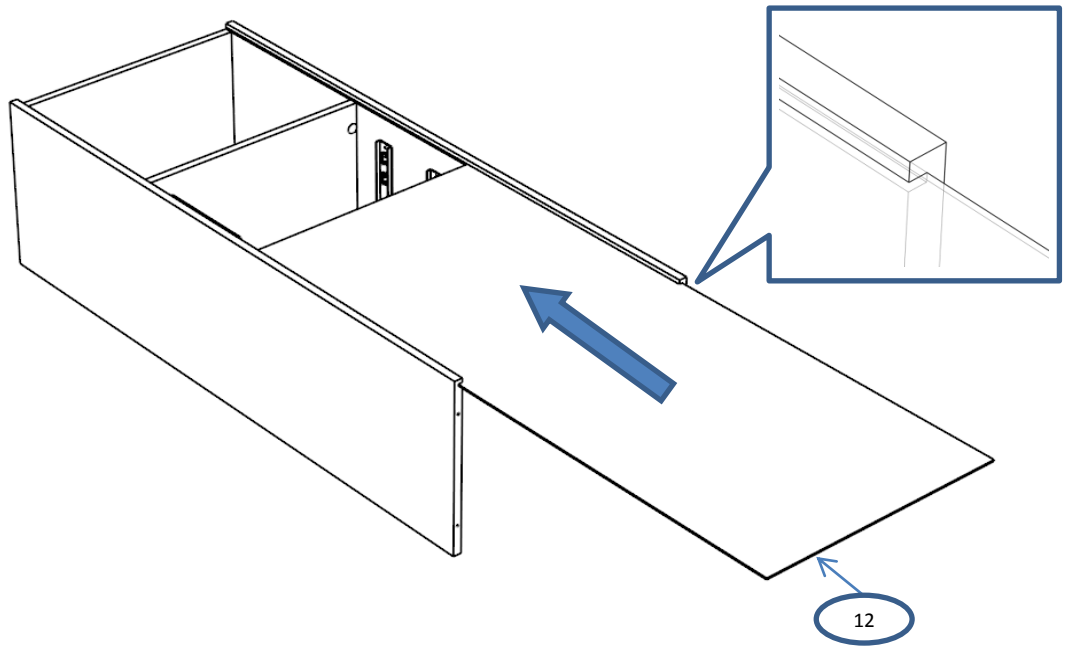

Шаг 4

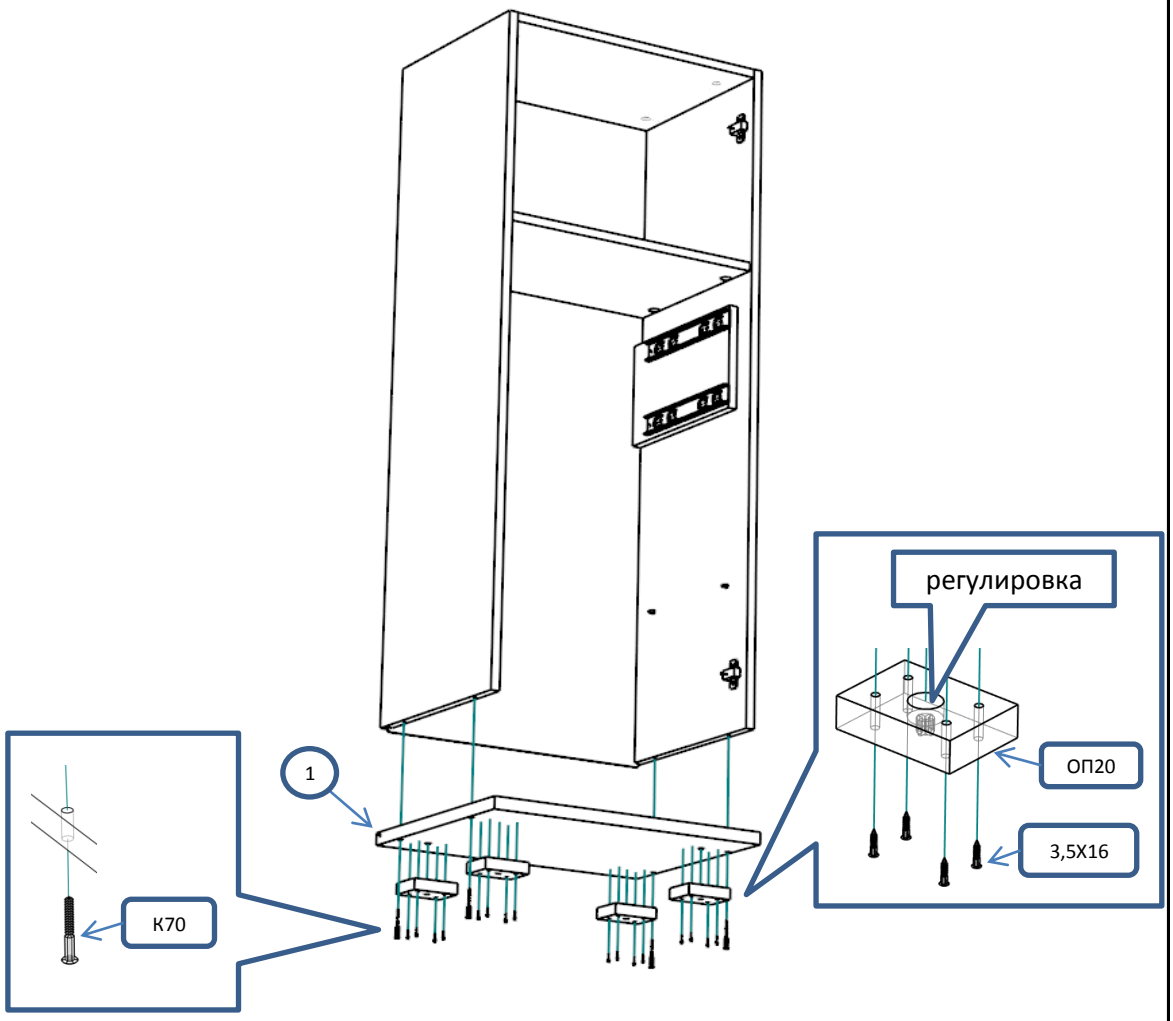

Шаг 5

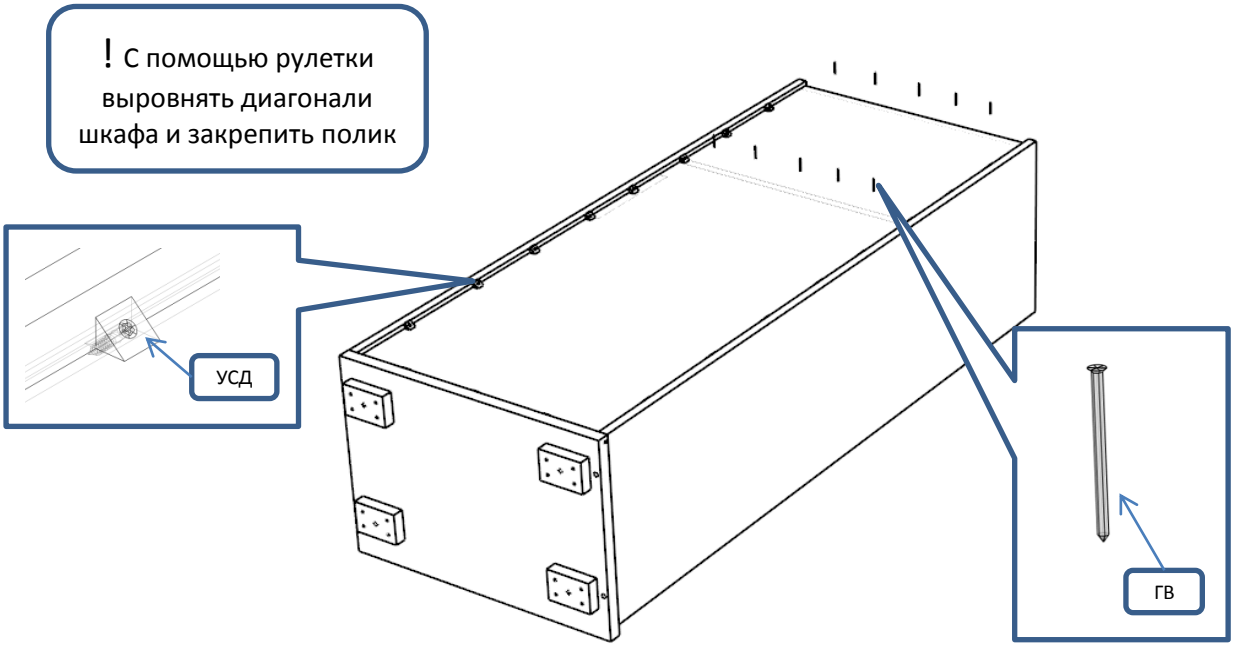
! С помощью рулетки выровнять диагонали шкафа и закрепить полик
УСД
ГВ

Шаг 6

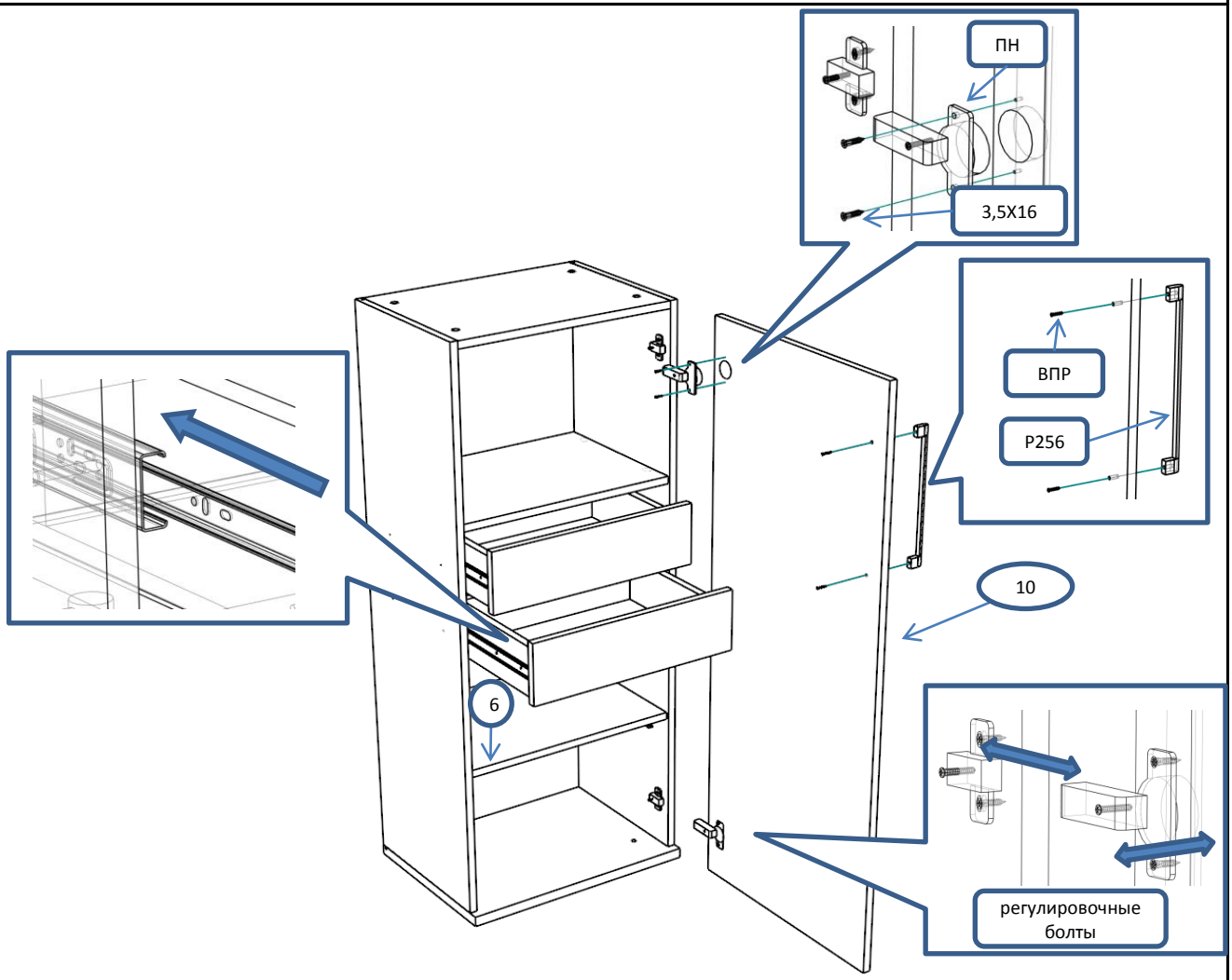
ПН
3,5X16
ВПР
P256
10
6
регулировочные болты